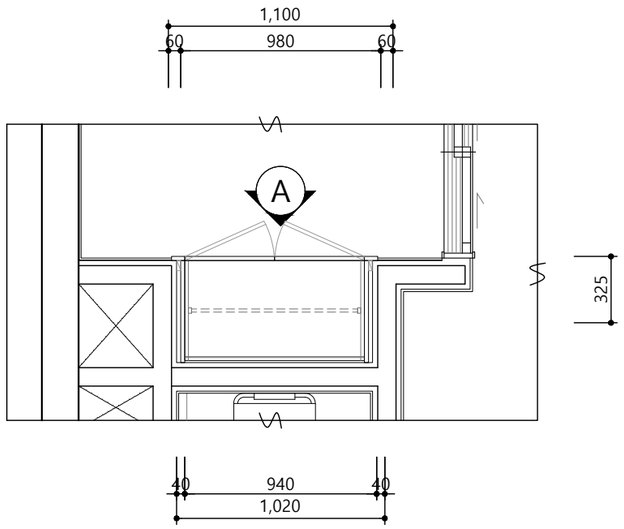

구 분	주 요 자 재 사 양
CORE	THK18 PB
마감	문짝 : 양면 HPL (LH_HPL001a), THK1 PET 엣지(4면)마감
	체대 : 양면 LPL
장식판(필라)	THK18 PB + 양면HPL (0.45mm)(도어동일)
엣지	THK1 PET (PUR 접착)
손잡이	AL 손잡이 (백색 무광)
케이싱	양면 HPL (LH_HPL001a)
비 고	* 스틸레일 : 개폐시 앞으로 빠지지 않도록 걸림장치
	* 경첩 : Dowel은 Anchor 타입 적용, 탈착식 구조, 상하높이 조절기능,
	댐핑기능(4개소 당 2개 장착)
	* PVC환기캡 (60)

- 제작도면 승인시 상기 주요자재 사양을 준수하고, 기타 도면에 명시되지 않은 사항에 대해서는 공사 시방서 및 상세도 참조 -

도어 손잡이 상세

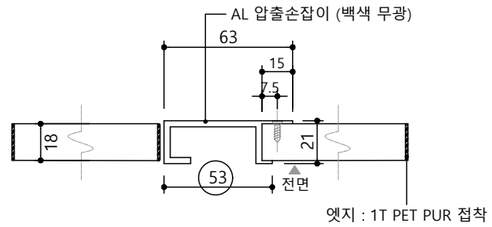

NOTE

- 하부에 수도계량기가 있을시 현장여건에 따라 설계 변경

1 침실2 오픈장 평면도

2 침실2 오픈장 마감사양

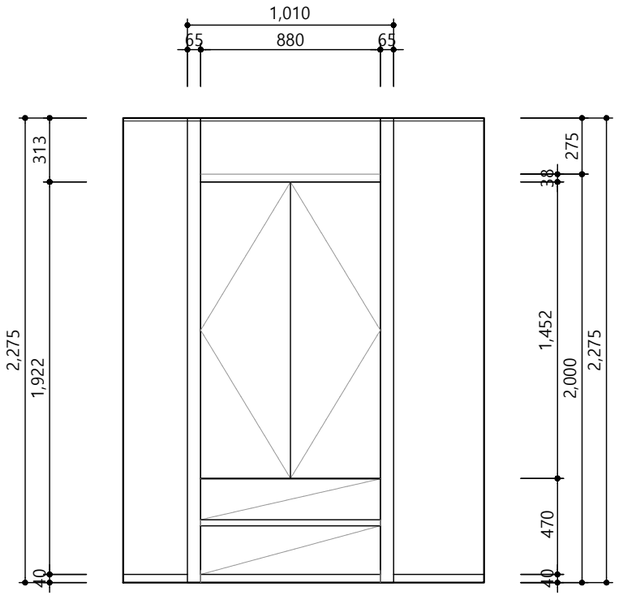

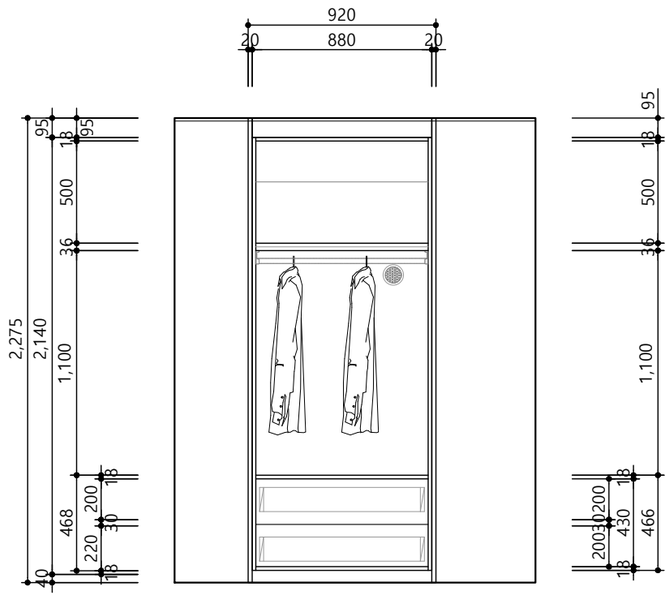

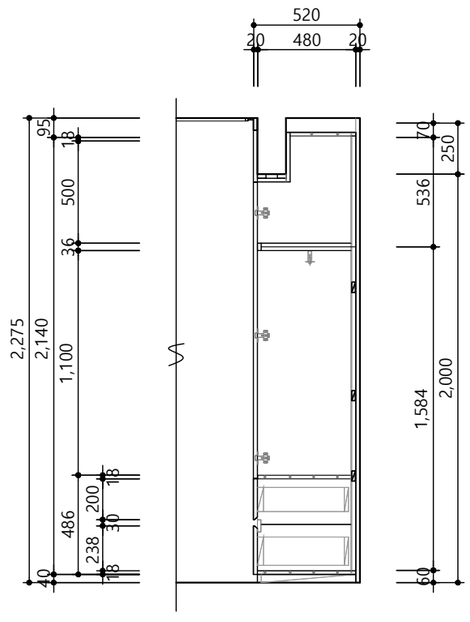

3 침실2 오픈장 정면도

4 침실2 반침 내부도

5 침실2 반침 측단면도

수정번호	수정내용		
	작성자	검토자	승인자
	작성일자	작성일자	작성일자
	20	20	20
	20	20	20
	20	20	20

ARCHITECTURAL FIRM
JM Sun architects 제 마포구-건축사사무소-645 호
선진명 건축사사무소
서울시 마포구 동교로 176, 청휘빌딩 402호
TEL : 02-6404-2060 / FAX : 02-6404-2069
e-mail : jmsun@jmsun.co.kr

프로젝트명 PROJECT TITLE

26년 노후공임 리모델링 단위세대 실시설계용역(건축·기계)

도면명 SUBJECT TITLE

31A 고령자형
침실2 오픈장 상세도

축 척 SCALE

A1 : 1 / 15
A3 : 1 / 30

PJ CODE	작성	검토	승인
2024051	선진명	선진명	선진명
	2024.05	2024.08	2024.08

도면번호 SHEET NO.

A - 310